充電式 LED フラッシュライト

NS フラッシュ NT-01 取扱品

照明灯としても使える充電式フラッシュライト

NT-01R（警告点灯使用時） NT-01Y（警告点灯使用時） NT-01B（警告点灯使用時） （照明点灯使用時）

磁石 LED シガー 屋外 充電式 点灯 点滅 IP65 IP保護 60 -20 温度℃ 1年保証

日常使用の作業用照明灯と、緊急時使用の警告灯の機能をあわせ持つ作業灯です。本体前面にある 2 つのボタンで照明灯と警告灯として使い分けできます。
機種により警告色は異なり、NT-01R の赤、NT-01Y の黄、NT-01B の青の 3 種類になります。

- ●[照明ボタン] 照明灯点灯 明るさ 2 段階切り替え
- ●[警告ボタン] 警告色点灯 点滅・点灯切り替え
- ●充電式のため電源がない場所でも大活躍
- ●頑丈な作りで屋外でも使用可能で底部強力マグネットのほか照射角度調整が可能

照明灯として

白点灯 → 白減光点灯 → 消灯 →・・・

白点灯 白減光点灯

警告灯として

赤点滅 → 赤点灯 → 消灯 →・・・(NT-01R の場合)

NT-01R NT-01Y NT-01B

本体前面左側の白ボタンが作業用照明灯になります。
押すごとに、「点灯→減光点灯→消灯→・・・」を繰り返します。

また、本体前面右側の色ボタンが警告灯になります。
押すごとに、「色点滅→色点灯→消灯→・・・」を繰り返します。

動作時間は、点灯時で約 4 時間、減光点灯・点滅時で約 8 時間使用できます。充電時間は約 2.2 時間です。また、充電用アダプターは AC アダプタとシガーアダプタが付属されているので、車での充電も可能です。

底部にある強力なマグネットで固定設置でき、ライト部は照射角度を調整可能。筐体背面には点滅時に点滅するバックモニターもついています。

充電式のため電源がない場所でも大活躍

底部強力マグネット＆照射角度調整

警告灯点滅時にバックモニターも同点滅

寸法図（単位：mm）

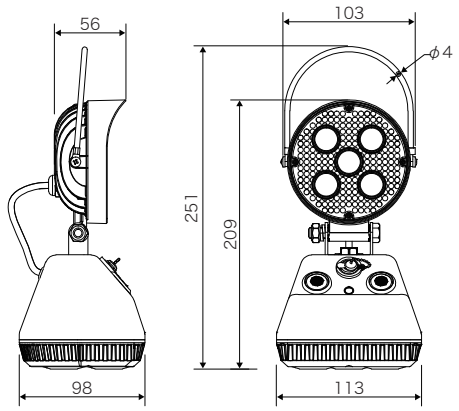

機種表

分類	型式	使用電池	充電	表示動作		光束・色温度	質量	定価（税別）
				点灯	点滅			
充電式	NT-01□	DC12V（リチウムイオン）	約 2.2 時間、500 回（実用限度）	4 時間（減光 8 時間）	8 時間	730lm、5000K（照明灯）	0.72kg	オープン価格

■型式の□には色記号を入れます。赤:R、黄:Y、青:B。 ■連続動作時間はフル充電時の値です。また電池使用状況や外気温によっても変わりますので目安の値です。 ■付属品:AC アダプタ、シガーアダプタ。