中型 LED 回転灯 φ90

ニコトーチ・90 VL09R

90 径φ / 磁石 / LED / 屋外 / ワイド電源 / 無線 / 回転 / BZ ブザー / 音量 / RoHS / IP23 IP保護 / 80dB 音圧レベル / 7G 耐振動 / 60 -20 温度℃ / 2年保証

- ●小型で視認性に優れている
- ●無線動作対応
- ●広範囲の電源に対応
- ●耐振 7G をクリア（DC 仕様のみ）

取付用オプション品

壁面ブラケット中
A82711

ポールアダプタ M
A82718

ポール固定バンド
A82752

ブラケットカバー中
A81040

平面ブラケット小
A82717

マウントラバー 09R
A77953

遮光カバー 90
A81034

寸法図・配線図（単位：mm）

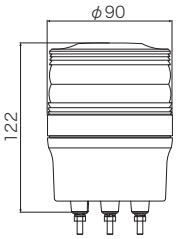

グローブ	PMMA
ボディ	ABS（ASA）
LED	0.1W×20

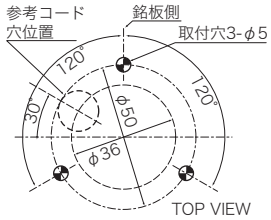

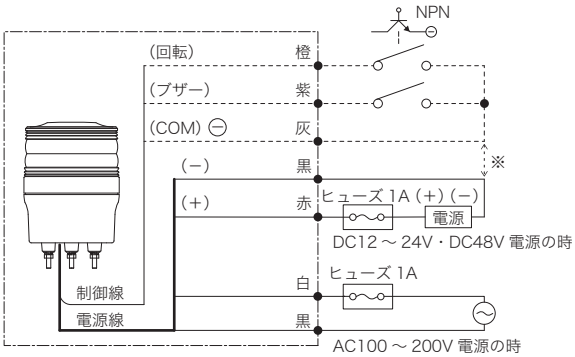

用途	線長	DC12 ～ 24V・DC48V	AC100 ～ 200V
制御線	400mm	AWG#20	AWG#20
電源線	330mm	AWG#20	VCTF0.75

接点容量
10V10mA 以上

●※印、制御入力付の DC 電源の場合は(−)黒と(COM)灰は共通にすることができます。

機種表

分類	型式	定格電圧	制御入力	表示動作 点灯	表示動作 点滅	表示動作 回転	ブザー	消費電力	質量	定価（税別） 赤・黄	定価（税別） 緑・青
ニコトーチ・90 単色	VL09R-024N□	AC/DC24V	-	-	-	●140 回 / 分	-	1.7W	0.27kg	8,400 円	9,700 円
	VL09R-D24W□	DC12 ～ 24V	-	-	-	●140 回 / 分	-	0.9W	0.25kg	12,100 円	13,600 円
	VL09R-D24X□		●				●37 ～ 75dB	1.4W	0.28kg	15,400 円	16,900 円
	VL09R-D48N□	DC48V	-	-	-	●140 回 / 分	-	1.4W	0.26kg	14,400 円	15,900 円
	VL09R-D48B□		●				●57 ～ 80dB	1.6W	0.29kg	18,500 円	20,000 円
	VL09R-100NP□	AC100V	-	-	-	●140 回 / 分	-	1.6W	0.29kg	11,500 円	13,000 円
	VL09R-200W□	AC100 ～ 200V	-	-	-	●140 回 / 分	-	1.5W	0.28kg	14,300 円	15,800 円
	VL09R-200X□		●				●37 ～ 75dB	1.8W	0.31kg	17,600 円	19,100 円

受注対応	型式最後に /M 追加	マグネット固定	取付足をマグネットに変更。	+1,400 円
	型式最後に /FR 追加	FSK（新型）無線受信モジュール組込	FSK（新型）無線受信で動作するように変更。到達距離 150 ～ 300m。	+19,500 円
	型式最後に /LR 追加	LoRa 無線受信モジュール組込	LoRa 無線受信で動作するように変更。到達距離 300 ～ 1000m。	+19,500 円

■型式の□には色記号を入れます。赤：R、黄：Y、緑：G、青：B。
■VL09R-100NP□の電源コードはプラグ付きになります。プラグの形状はロットにより変わる場合があります。
■オプションのマウントラバー使用で保護特性は IP55 になります。ただし、壁面ブラケットまたは平面ブラケットと併用した場合を除きます。
■ブザーの音圧レベルは型式により異なります。ただしマウントラバー取付時は除きます。
■マグネット固定では 3 つのマグネットを使用します。オプションのマグネットシールは 3 枚必要になります。
■旧型の FSK（型式 /RD）での増台・補修注文の場合は新型と互換性がありませんので旧型式および識別番号 ID と子機ナンバーを指定のうえ、ご注文ください。

無線動作対応
無線送信機は013ページをご覧ください。

オプション品

詳細は 095 ～ 099 ページをご覧ください。

型式	品名	図番	定価（税別）
A82711	壁面ブラケット中	A-03	1,400 円
A81040	ブラケットカバー中	A-07	1,800 円
A82717	平面ブラケット小	A-10	3,200 円
A82718	ポール固定アダプタ M	B-01	2,140 円

型式	品名	図番	定価（税別）
A82752	ポール固定バンド（2 本 1 組）φ60 ～ 400mm 対応	B-10	オープン価格
A90128	マグネットシールφ34（/M 用、3 枚必要）	C-01	200 円
A77953	マウントラバー 09R	D-01	1,100 円
A81034	遮光カバー 90（近隣への照射を遮蔽）	G-05	1,000 円