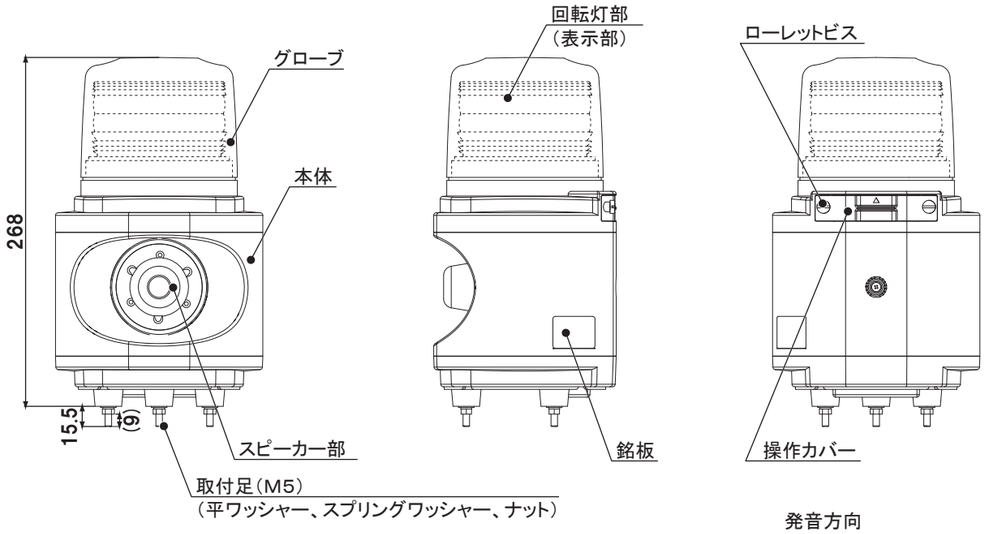

［単位：mm］

本体　　：ABS樹脂
グローブ：アクリル樹脂
取付足　：SUS

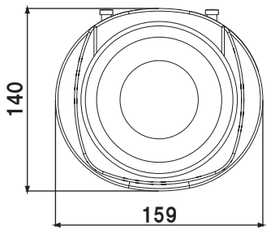

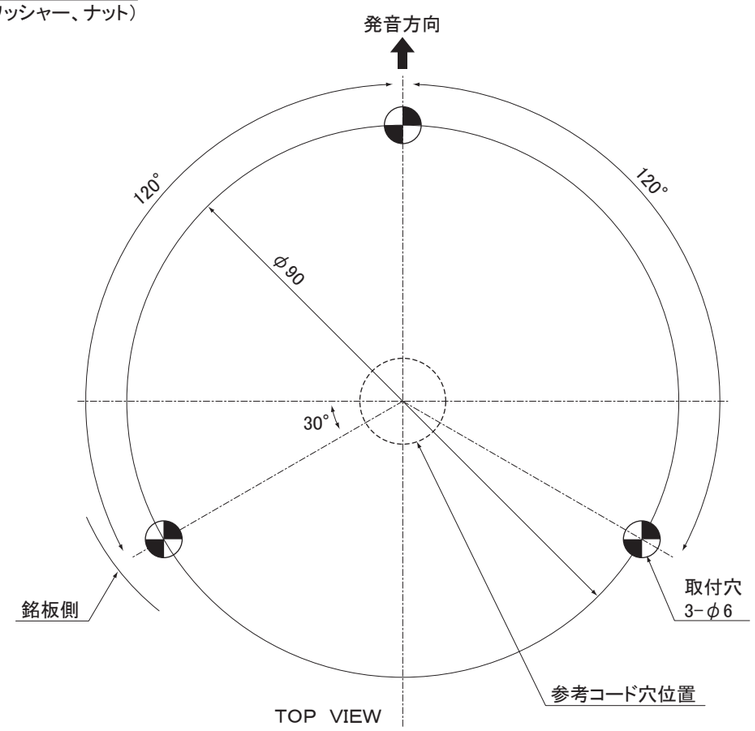

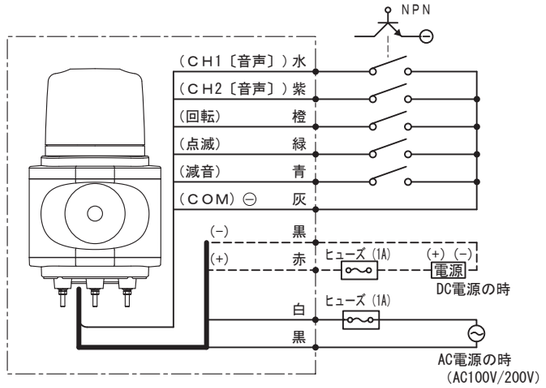

①スイッチの代りにNPNオープンコレクター、又はフォトカプラにて制御可能（⊖COM）
②電源の入・切には、5A以上のパワーリレーまたはスイッチをご使用ください。

<電源線>

定格電圧	線種	線色	線長
DC12V	UL1015 AWG＃20	赤	取出口より 300mm
DC24V		黒	
AC100V	VCTF 0.75mm^2 × 2芯	黒	取出口より 300mm
AC200V		白	

<制御入力線>

種類	線種	線色	線長
CH1[音声]	UL1007 AWG＃22	水	取出口より 330mm
CH2[音声]		紫	
回転		橙	
点滅		緑	
減音		青	
COM		灰	

●制御入力線は、200ms以上の信号が入力されることで有効になります。
●回転（橙色線）と点滅（緑色線）が同時入力された場合、動作しません。
●CH1（水色線）とCH2（紫色線）が同時入力された場合、CH2が優先されます。
　CH2＞CH1
●信号入力されている間は連続して再生し、途中で信号入力が切れても最後まで流れます。
●減音（青色線）へ入力された場合、現在の音量から、さらに−20dB減音されます。

■接点容量

電流容量	300μA以上
耐電圧	4V以上

■トランジスタ容量
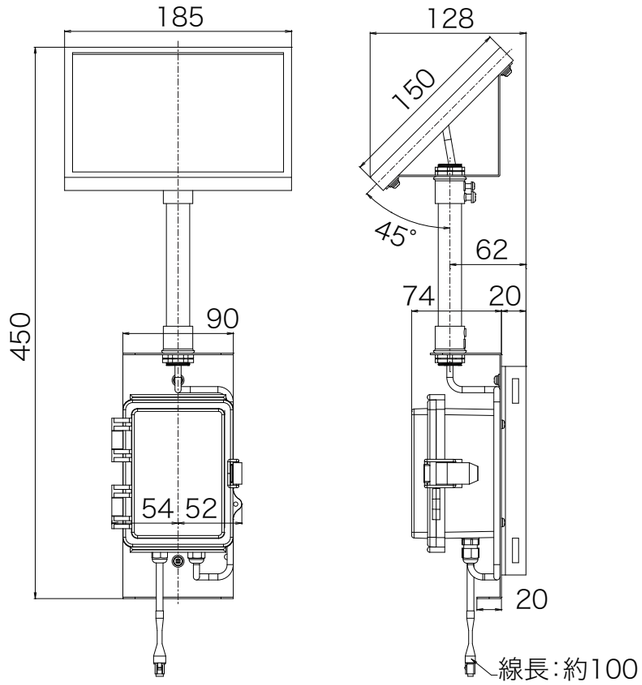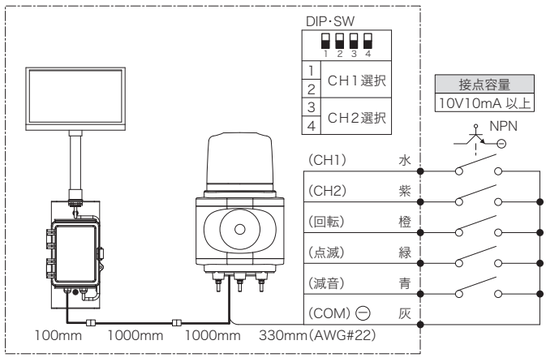
形式	トランジスタオープンコレクタ（NPN）
電流容量	Ic≧10mA
耐電圧	Vc≧10V