積層表示灯 φ66　VT06C-TK

ニコタワー・66

業界唯一の回転動作

66 径φ　直付式　ポール式　LED　屋内　屋外　ワイド 電源　点灯　回転　BZ ブザー　音量　RoHS
IP54 IP保護　IP65 IP保護　85dB 音圧レベル　60 -20 温度℃　2年 保証

［ポール取付（屋内用）］

多色表示灯 φ66　VT06C-U

ニコタワー・66 多色

4 色発光可能、広範囲の視認

66 径φ　直付式　ポール式　LED　屋内　点灯　点滅　多色 発光　BZ ブザー　音量　RoHS　IP54 IP保護
85dB 音圧レベル　60 -20 温度℃　2年 保証

φ66mm の表示灯。点灯タイプと点灯・点滅・ブザータイプがあります。高輝度 LED の多方向配列の構造により広範囲に視認できます。4 色発光ができます。

アルミ台座 P5
（受注対応）

側面取付金具 P6
（標準）

ポールカプラ P7
（受注対応）

取付用オプション品
（直付け用）

壁面ブラケット小
A82713

機種表

分類	型式	定格電圧	段数	表示動作 点灯	表示動作 点滅	表示動作 回転	ブザー	消費電力	質量	定価（税別）直付け	定価（税別）ポール取付
ニコタワー 66 屋内仕様	VT06C-024T1△	AC/DC24V	1（赤）	●	-	-	-	0.6W	0.38kg	6,700 円	8,800 円
	VT06C-024T2△		2（赤緑）					1.1W	0.44kg	8,600 円	10,700 円
	VT06C-024T3△		3（赤黄緑）					1.7W	0.50kg	10,300 円	12,600 円
	VT06C-024T4△		4（赤黄緑青）					2.2W	0.56kg	13,700 円	15,800 円
	VT06C-024T5△		5（赤黄緑青白）					2.7W	0.62kg	16,800 円	18,900 円
	VT06C-024K1△	AC/DC24V	1（赤）	●	-	●150 回 / 分	●85dB	1.9W	0.41kg	13,700 円	15,900 円
	VT06C-024K2△		2（赤緑）					2.3W	0.48kg	15,500 円	17,700 円
	VT06C-024K3△		3（赤黄緑）					2.9W	0.54kg	17,400 円	19,600 円
	VT06C-024K4△		4（赤黄緑青）					3.3W	0.61kg	19,400 円	21,600 円
	VT06C-024K5△		5（赤黄緑青白）					3.7W	0.67kg	21,500 円	24,700 円
	VT06C-200T1△	AC100 ～ 200V	1（赤）	●	-	-	-	1.0W	0.42kg	10,300 円	12,500 円
	VT06C-200T2△		2（赤緑）					1.4W	0.48kg	12,300 円	14,500 円
	VT06C-200T3△		3（赤黄緑）					2.0W	0.54kg	14,300 円	16,500 円
	VT06C-200T4△		4（赤黄緑青）					2.4W	0.60kg	16,800 円	18,900 円
	VT06C-200T5△		5（赤黄緑青白）					2.8W	0.66kg	20,000 円	22,100 円
	VT06C-200K1△	AC100 ～ 200V	1（赤）	●	-	●150 回 / 分	●85dB	2.0W	0.46kg	15,900 円	18,000 円
	VT06C-200K2△		2（赤緑）					2.5W	0.52kg	18,000 円	20,100 円
	VT06C-200K3△		3（赤黄緑）					3.0W	0.59kg	20,200 円	22,300 円
	VT06C-200K4△		4（赤黄緑青）					3.5W	0.65kg	22,500 円	25,600 円
	VT06C-200K5△		5（赤黄緑青白）					4.0W	0.71kg	24,900 円	28,000 円
ニコタワー 66 屋外仕様	VT06C-024TW1	AC/DC24V	1（赤）	●	-	-	-	0.6W	0.40kg	11,500 円	-
	VT06C-024TW2		2（赤緑）					1.1W	0.46kg	13,200 円	
	VT06C-024TW3		3（赤緑）					1.7W	0.52kg	15,400 円	
	VT06C-024KW1	AC/DC24V	1（赤）	-	-	●150 回 / 分	-	0.8W	0.43kg	15,400 円	-
	VT06C-024KW2		2（赤緑）					1.7W	0.49kg	17,300 円	
	VT06C-024KW3		3（赤緑）					2.5W	0.56kg	19,500 円	

分類	型式	定格電圧	段数	表示動作 点灯	表示動作 点滅	表示動作 回転	ブザー	消費電力	質量	定価（税別）直付け	定価（税別）ポール取付
ニコタワー 66 多色	VT06C-D24TU△	DC24V	1（多色）	●	-	-	-	2.9W	0.42kg	12,400 円	14,500 円
	VT06C-D24KU△				●65 回 / 分		●85dB	4.1W	0.43kg	15,500 円	17,600 円
	VT06C-100TU△	AC100V			-		-	2.6W	0.43kg	18,500 円	20,700 円
	VT06C-100KU△				●65 回 / 分		●85dB	3.1W	0.44kg	21,800 円	24,000 円

■型式の△には取付記号を入れます。（直付け：記号なし、ポール取付アルミ台座：/P5、ポール取付壁面取付金具：/P6、ポール取付ポールカプラ：/P7）
■ブザーの音圧レベルは 60 ～ 85dB。
■消費電力は全ての段が点灯、またブザーが動作した場合の最大値です。
■質量は直付けの値です。ポール取付は P5 が＋0.3kg、P6 が＋0.39kg、P7 が＋0.25kg になります。

オプション品

詳細は 095 ～ 099 ページをご覧ください。

型式	品名	図番	定価（税別）
A82713	壁面ブラケット小	A-02	1,300 円

寸法図・配線図（単位：mm）

［ニコタワー・66 直付け］

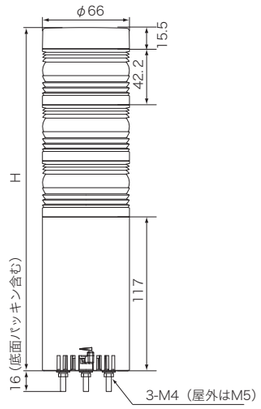

高さH		屋内	屋外
	1段	175	175
	2段	217.5	217.5
	3段	260	260
	4段	302.5	-
	5段	345	-

レンズ	PC
ボディ	ABS
LED	8/段

［ニコタワー・66 ポール取付］

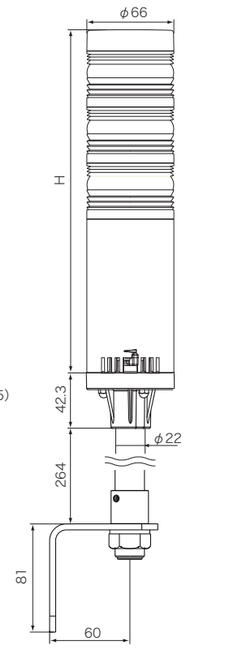

※屋外用にはポール式はありません。

ブザー発音方向（屋内用）

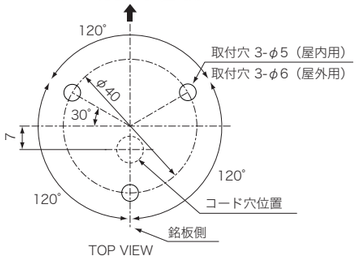

［ニコタワー・66 024T 200T］

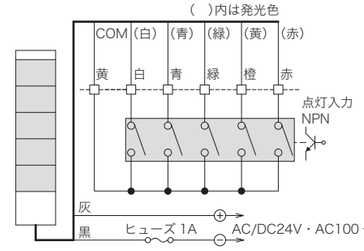

●AC 電源の場合はトランジスタ駆動はできません。

用途	線長	AC/DC24V	AC100 ～ 200V
入力線	1000mm（ポール仕様 670mm）	AWG#24	AWG#24
電源線	1000mm（ポール仕様 670mm）	AWG#20	AWG#18

接点容量
30V30mA 以上

［ニコタワー・66 024K 200K］

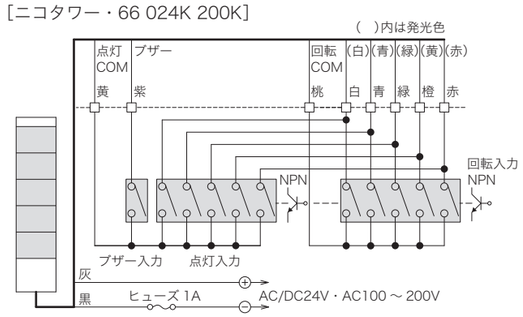

用途	線長	AC/DC24V	AC100 ～ 200V
入力線	1000mm（ポール仕様 670mm）	AWG#24	AWG#24
電源線	1000mm（ポール仕様 670mm）	AWG#20	AWG#18

接点容量
点灯：30V30mA 以上
回転：10V10mA 以上

●AC 電源の場合はトランジスタ駆動はできません。
●点灯 COM と回転 COM は共通にしないでください。
●同色で点灯と回転を同時入力すると他の段が正常に動作しません。

［ニコタワー・66 024TW］

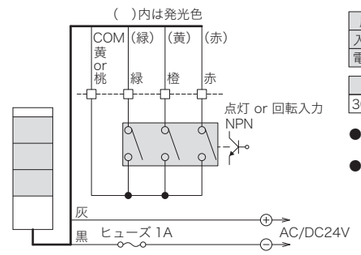

用途	線長	線種
入力線	1000mm	AWG#24
電源線	1000mm	AWG#20

接点容量
30V30mA 以上

●AC 電源の場合はトランジスタ駆動はできません。
●COM の線色は点灯仕様では黄、回転仕様では桃になります。

［ニコタワー・66 多色］
［直付け］

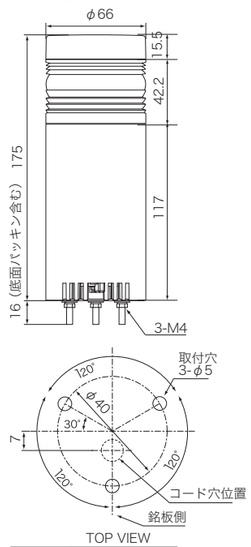

レンズ	PC
ボディ	ABS
LED	3in×6

［ニコタワー・66 多色］
［ポール取付］

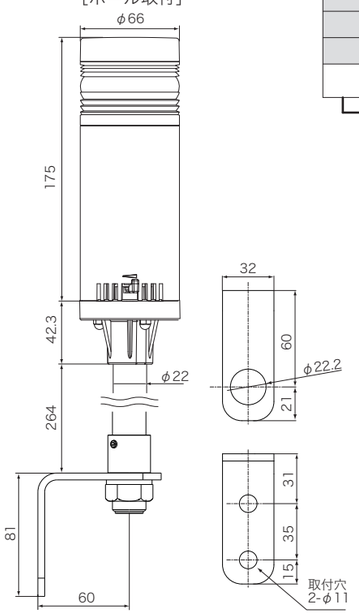

［ニコタワー・66 多色］

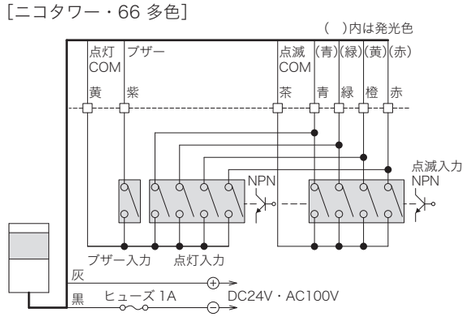

用途	線長	DC24V	AC100V
入力線	1000mm（ポール仕様 670mm）	AWG#24	AWG#24
電源線	1000mm（ポール仕様 670mm）	AWG#20	AWG#18

接点容量
30V30mA 以上

●点灯 COM と点滅 COM は共通にしないでください。